ZAXIS-5A series

HITACHI

Reliable solutions

ZAXIS 55U

หมายเหตุ: อุปกรณ์มาตรฐานและอุปกรณ์เสริมอาจแตกต่างกันไปตามประเทศ โปรดติดต่อตัวแทนจำหน่ายฮิตาชิของคุณสำหรับรายละเอียดเพิ่มเติม เครื่องจักรที่แสดงในแผ่นพับนี้ได้รับการจัดวางเพื่อการสาธิตเท่านั้น ต้องวาง บุ้งกี๋ลงบนพื้นทุกครั้งเมื่อออกจากเครื่องจักร

รถขุดไฮดรอลิก

รหัสรุ่น : ZX55U-5A
กำลังแรงม้า : 28.2 kW (37.8 แรงม้า)
น้ำหนักการใช้งาน : หลังคา 4 850 - 5 250 กก.
ห้องควบคุม 4 980 - 5 380 กก.
บุ้งกี๋แบ็กโฮ : มาตรฐาน ISO Heaped : 0.16 ลบ.ม.

รถขุดขนาดเล็กรูปแบบใหม่ เชื่อถือได้และใช้งานสะดวก

รถขุดขนาดเล็กซีรีย์ใหม่ของฮิตาชิได้รับการพัฒนาขึ้นไปอีกขั้น เรารับฟังความต้องการของลูกค้า นำเสนอทางออก และนำแนวคิดใหม่ๆ มาปรับใช้ในผลิตภัณฑ์ตัวใหม่ของเรา
ผลลัพธ์ที่ได้คือรถขุดรุ่นใหม่ที่เล็กกะทัดรัด ให้กำลังการผลิตสูง อีกทั้งยังรวดเร็วว่องไว
ตัวรถกลมมนสวยงาม ฝาครอบเปิดออกได้กว้างเพื่อให้เข้าถึงจุดที่ต้องการได้โดยตรง ทำให้การบำรุงรักษาเป็นไปอย่างรวดเร็ว
ห้องควบคุมอัดแน่นไปด้วยตัวควบคุมที่ใช้งานง่าย จอมัลติมอนิเตอร์ให้ข้อมูล และที่นั่งผู้ควบคุมที่สะดวกสบาย การออกแบบให้ใช้น้ำมันเชื้อเพลิงต่ำช่วยให้มั่นใจว่าประสิทธิภาพการใช้น้ำมันเชื้อเพลิงจะดียิ่งขึ้น

อุปกรณ์ในภาพติดตั้งอาร์มขนาด 1.38 ม. ระบบท่อเสริม เคาน์เตอร์เวทแบบเสริมน้ำหนัก กระจกมองหลัง และที่วางแขน

ZAXIS Empower your Vision.

ประสิทธิภาพสูง

- เคลื่อนไหวอย่างว่องไวในพื้นที่ปฏิบัติงานแคบๆ
- ควบคุมการทำงานได้อย่างยอดเยี่ยม
- ลดการใช้น้ำมันเชื้อเพลิง

ความสะดวกสบายของผู้ควบคุม

- สภาพแวดล้อมในห้องควบคุมเป็นที่น่าพอใจ
- ห้องควบคุมแข็งแกร่งตามมาตรฐานความปลอดภัยที่เข้มงวด
- จอมัลติมอนิเตอร์อ่านง่าย

การบำรุงรักษาที่ง่ายขึ้น

- ฝาครอบเปิดออกได้กว้างเพื่อให้ง่ายต่อการบำรุงรักษา
- พื้นห้องควบคุมทำความสะอาดง่าย
- รางครอบแทร็คมีความลาดเอียงเพื่อให้สลัดโคลนออกได้ง่าย

ความทนทาน

- อีกหนึ่งสายผลิตภัณฑ์คุณภาพสูงของฮิตาชิ
- อุปกรณ์ยึดติดด้านหน้ามีความแข็งแรง
- ใบมีดรูปกล่องมีความแข็งแกร่ง
- โครงสร้างส่วนบนมั่นคง

อุปกรณ์ในภาพติดตั้งอาร์มขนาด 1.69 ม. ระบบท่อเสริม เคาน์เตอร์เวทแบบเสริมน้ำหนัก
กระจกมองหลัง พรีคลีนเนอร์ และปล่องท่อไอเสีย

หมายเหตุ: อุปกรณ์มาตรฐานและอุปกรณ์เสริมอาจแตกต่างกันไปตามประเทศ โปรดติดต่อตัวแทนจำหน่ายฮิตาชิของคุณสำหรับรายละเอียดเพิ่มเติม

ประสิทธิภาพสูง

ความคล่องตัวแสดงถึงประสิทธิภาพ

เคลื่อนไหวอย่างว่องไวในพื้นที่ปฏิบัติงานแคบ ๆ

ออกแบบให้การสวิงท้ายเครื่องจักรมีระยะสั้น เพื่อให้ปฏิบัติงานในพื้นที่เล็กๆ ได้อย่างปลอดภัยและมั่นใจ

อุปกรณ์ในภาพติดตั้งอาร์มขนาด 1.69 ม. ระบบท่อเสริม และเคาน์เตอร์เวทแบบเสริมน้ำหนัก

ควบคุมการทำงานได้อย่างยอดเยี่ยม

ระบบควบคุมไพล็อตของฮิตาชิเป็นที่น่าประทับใจ คันโยกควบคุมให้การควบคุมได้อย่างดีเลิศและใช้แรงบังคับน้อย จึงช่วยลดความเมื่อยล้าของผู้ควบคุม อีกทั้งยังจัดวางตามหลักการยศาสตร์เพื่อให้ง่ายต่อการใช้งาน คันโยกควบคุมของระบบ “ไฮดรอลิกประสิทธิภาพสูงของฮิตาชิ” (HHH) ช่วยให้การทำงานเป็นไปอย่างราบรื่นแม้ต้องรองรับน้ำหนักมาก จอมัลติมอนิเตอร์ทำให้คุณสามารถเลือกโหมด ECO และ PWR เพื่อควบคุมความเร็วในการเคลื่อนที่ นอกจากนี้ สวิตช์ควบคุมเครื่องยนต์ยังช่วยให้คุณสามารถปรับความเร็วรอบเครื่องยนต์ได้สะดวก ระบบปรับความเร็วอัตโนมัติจะลดความเร็วในการเคลื่อนที่เมื่อน้ำหนักเกินกว่าขีดจำกัดที่กำหนด (เช่น เมื่อลงเขา) และเพิ่มความเร็วขึ้นเมื่อน้ำหนักลดลง

คันโยกควบคุม

อุปกรณ์ในภาพติดตั้งคันโยกเสริม

สวิตช์เลือกโหมด ECO / PWR

สวิตช์ควบคุมเครื่องยนต์

ลดการใช้น้ำมันเชื้อเพลิง

เครื่องยนต์โฉมใหม่มีระบบควบคุมอิเล็กทรอนิกส์ ซึ่งเป็นแนวคิดที่นำไปสู่การลดอัตราการใช้น้ำมันเชื้อเพลิง คุณสามารถใช้คันเร่งไฟฟ้าเพื่อให้ควบคุมเครื่องยนต์ได้อย่างแม่นยำเพื่อประหยัดน้ำมันเชื้อเพลิง โดยการเลือกโหมด ECO เมื่อต้องการประหยัดน้ำมัน และเลือกโหมด PWR เมื่อต้องการเพิ่มแรงม้า พูดง่ายๆ ก็คือ คุณสามารถเลือกโหมดที่เหมาะกับความต้องการของงานมากที่สุดได้
โหมดเดินเบาอัตโนมัติสามารถช่วยประหยัดน้ำมันเชื้อเพลิงได้เช่นเดียวกัน เมื่อเลื่อนคันโยกควบคุมไปที่เกียร์ว่าง โหมดเดินเบาอัตโนมัติจะลดความเร็วรอบเครื่องยนต์เป็นระดับเดินเบาใน 4 วินาทีต่อมาโดยอัตโนมัติ ซึ่งจะทำให้อัตราการใช้น้ำมันเชื้อเพลิงลดลง

ความสะดวกสบายของผู้ควบคุม

ห้องควบคุมสะดวกสบายทำให้ได้กำลังการผลิตสูง

สภาพแวดล้อมในห้องควบคุมเป็นที่น่าพอใจ

ห้องควบคุมและหลังคาของฮิตาชิได้รับการยกย่องมายาวนานในเรื่องความสะดวกสบายสำหรับผู้ควบคุม เพราะห้องควบคุมของเรากว้างขวางและมีพื้นที่ยืดขาเพียงพอ
คอนโซลและที่นั่งได้รับการออกแบบตามหลักการยศาสตร์เพื่อความสะดวกสบายของผู้ควบคุม
ผู้ควบคุมจะไม่รู้สึกอึดอัดเมื่อนั่งในห้องควบคุม ประตูห้องควบคุมกว้างขึ้น 80 มม. ทำให้เข้าง่ายและมองเห็นพื้นที่ปฏิบัติงานได้ชัดขึ้น กระจกหน้าใหญ่ขึ้นเพื่อเพิ่มทัศนวิสัยในการมองเห็น ลดระดับขั้นบันไดเพื่อให้เข้าได้ง่ายขึ้น พื้นที่วางสิ่งของ เช่น ที่วางแขน ที่วางแก้ว และกล่องเก็บสัมภาระหลังที่นั่ง ช่วยเพิ่มความสะดวกสบายให้แก่ผู้ควบคุม

ห้องควบคุมแข็งแรงเป็นไปตามมาตรฐานความปลอดภัยอันเข้มงวด

ห้องควบคุมและหลังคา 4 เสาอันแข็งแกร่ง จะช่วยปกป้องผู้ควบคุมในกรณีที่เกิดการพลิกคว่ำ เนื่องจากได้รับการออกแบบให้มีโครงสร้างแข็งแรงตามมาตรฐาน ROPS* รถทุกรุ่นจะได้รับการปกป้องจากวัตถุที่ตกลงมาด้วยอุปกรณ์ป้องกันนิรภัยด้านบน OPG**
เข็มขัดนิรภัย คันโยกปิดระบบควบคุมไพล็อต สวิงเบรก และเบรกมือล้วนได้มาตรฐาน ระบบสตาร์ทเครื่องยนต์ที่เกียร์ว่างช่วยเพิ่มความปลอดภัยในการทำงาน โดยไม่อนุญาตให้สตาร์ทเครื่องยนต์เว้นแต่คันโยกอยู่ในตำแหน่งล็อก

*Roll-Over Protection Structure
**Operator Protection Guard

อุปกรณ์ในภาพติดตั้งที่วางแขนและวิทยุ AM/FM

จอมัลติมอนิเตอร์อ่านง่าย

จอมัลติมอนิเตอร์สว่าง ให้ข้อมูลที่เป็นประโยชน์ และอ่านง่าย แสดงให้เห็นสภาพของเครื่องจักร การตั้งค่า และคำเตือนต่างๆ โดยมีฟังก์ชันนาฬิกาเพิ่มเข้ามาใหม่

1. สวิตช์เมนู/ย้อนกลับ
2. สวิตช์เลือกโหมดเดินเบาอัตโนมัติ
3. สวิตช์เลือกโหมด ECO/PWR

รายการ

- เกจวัดอุณหภูมิน้ำยาหล่อเย็น
- เกจวัดระดับน้ำมันเชื้อเพลิง
- มิเตอร์ชั่วโมงทำงาน
- นาฬิกา
- ตัวแสดงโหมดการเคลื่อนที่
- ตัวแสดงไฟทำงาน
- สัญญาณเตือนระดับความร้อน
- ตัวแสดงแรงดันน้ำมันเครื่อง
- ตัวแสดงการอุ่นเครื่อง
- ตัวแสดงระดับน้ำมันเชื้อเพลิง

เมนู

การบำรุงรักษาที่ง่ายขึ้น

ดำเนินการง่ายได้ในทุก ๆ วัน

ฝาครอบเปิดออกได้กว้างเพื่อให้ง่ายต่อการบำรุงรักษา

ฝาครอบทั้งหมดเปิดออกได้กว้างเพื่อให้เข้าถึงจุดที่ต้องการได้โดยตรง ทำให้การตรวจสอบรายวันและการเปลี่ยนชิ้นส่วนทำได้อย่างรวดเร็ว พร้อมขยายขนาดในแนวตั้งของฝาครอบข้างหม้อน้ำเพื่อให้ทำความสะอาดหม้อน้ำได้ง่าย ช่องเติมน้ำมันจะอยู่ด้านในฝาครอบเพื่อไม่ให้สิ่งสกปรกเข้าไปได้และเพื่อป้องกันการขโมยน้ำมันเชื้อเพลิง ฝาปิดถังรูปแบบใหม่มีน้ำหนักเบาและเปิดออกได้กว้างเพื่อให้เติมน้ำมันเชื้อเพลิงได้ง่าย กล่องเครื่องมือขนาดใหญ่ข้างที่นั่งผู้ควบคุมใช้เก็บกระบอกอัดจาระบีและอุปกรณ์ที่คล้ายกัน ทั้งหมดนี้ล้วนช่วยเพิ่มระยะเวลาที่เครื่องยนต์ทำงานได้อย่างมีประสิทธิภาพ

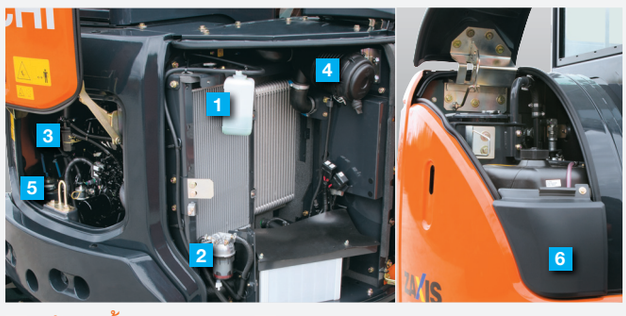

1 หม้อพักน้ำ
2 กรองดักน้ำ
3 กรองน้ำมันเชื้อเพลิง
4 กรองอากาศ
5 กรองน้ำมันเครื่อง
6 ถังน้ำมันเชื้อเพลิง

พื้นห้องควบคุมทำความสะอาดง่าย

หม้อน้ำและแผงระบายความร้อนน้ำมันเครื่องวางอยู่ในแนวเดียวกันแทนที่จะเรียงต่อกันดังเดิม เพื่อเพิ่มความสะดวกและประสิทธิภาพในการทำความสะอาดและการระบายความร้อน ครีบรูปคลื่นของอุปกรณ์สามารถทำความสะอาดได้ง่ายด้วยการเป่าลม ตะแกรงกันฝุ่นเข้าหม้อน้ำช่วยให้กำจัดฝุ่นและเศษสิ่งสกปรกออกได้อย่างง่ายดาย แผ่นรองพื้นแบบแยกส่วนสามารถถอดออกได้ง่ายตรงรอยต่อระหว่างแป้นเหยียบและพื้นห้องควบคุม ลักษณะพื้นผิวของแผ่นรองทำให้ปัดกวาดได้อย่างรวดเร็ว

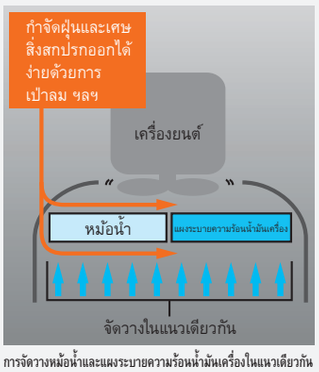

การจัดวางหม้อน้ำและแผงระบายความร้อนน้ำมันเครื่องในแนวเดียวกัน

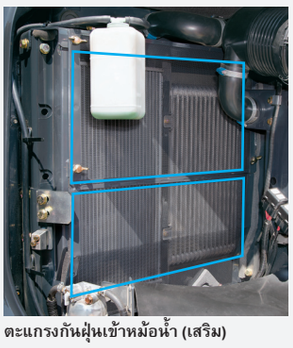

ตะแกรงกันฝุ่นเข้าหม้อน้ำ (เสริม)

แผ่นรองพื้นแบบแยกส่วน

รางครอบแทร็คมีความลาดเอียงเพื่อให้สลัดโคลนออกได้ง่าย

รางครอบแทร็คมีความลาดเอียง
เพื่อให้โคลนหลุดออก ช่วยลด
การพอกสะสมของดินโคลน

ความทนทาน

เทคโนโลยีที่เหนือชั้นและการควบคุมคุณภาพอย่างเข้มงวด

อีกหนึ่งสายผลิตภัณฑ์คุณภาพสูงของฮิตาชิ

ฮิตาชิได้รับการยอมรับจากทั่วโลกในเรื่องเทคโนโลยีที่เหนือชั้นและผลิตภัณฑ์คุณภาพสูงนับตั้งแต่เปิดตัวรถขุดไฮดรอลิกเป็นครั้งแรกในปี 2492 ฝ่ายออกแบบของฮิตาชิได้นำเอาระบบ 3D-CAD มาปรับใช้ในการวิเคราะห์เชิงประยุกต์และการจัดการข้อมูล เพื่อสร้างผลิตภัณฑ์คุณภาพสูงในปริมาณมากและลดระยะเวลารอคอยในการพัฒนา เราทำการทดสอบผลิตภัณฑ์ที่พัฒนาขึ้นใหม่กันอย่างขะมักเขม้นในหลากหลายรูปแบบ เช่น การทดสอบความทนทานเมื่อใช้งานเป็นระยะเวลานาน และการทดสอบเพื่อประเมินผล โดยจัดทำขึ้น ณ ศูนย์ทดสอบขนาดใหญ่ถึง 2,670 ไร่ ของฮิตาชิ ภายใต้สภาวะการทำงานที่ยากลำบาก เช่น สภาพอากาศร้อนหรือหนาวจัด ก่อนที่จะเผยโฉมผลิตภัณฑ์ตัวใหม่ให้ทุกท่านได้เห็น

อุปกรณ์ยึดติดด้านหน้ามีความแข็งแรง

สลักด้านหน้าเชื่อมต่อกันด้วยตัวยึดแน่นเพื่อลดการกระตุกและเสียงดังรบกวน รวมถึงเพิ่มความทนทานให้กับอุปกรณ์ สลักดังกล่าวได้รับการหล่อลื่นด้วยบุชสลักแบบ HN ซึ่งสามารถเก็บจาระบีได้ในปริมาณมาก จึงยืดระยะการเติมจาระบีได้สูงสุดถึง 500 ชั่วโมง ท่อหลักหุ้มด้วยอุปกรณ์ปกป้องท่อตรงจุดหมุน ด้านล่างของกระบอกบูมได้รับการปกป้องด้วยอุปกรณ์ป้องกันกระบอกสูบบูมรูปตัว V โครงสร้างอาร์มเสริมแรง 4 ด้าน มีความมั่นคงและแข็งแกร่งสูง

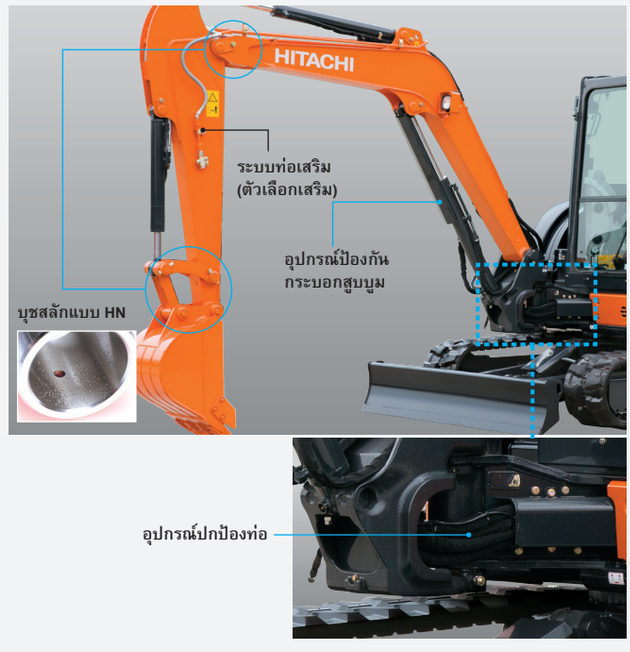

ใบมีดรูปกล่องมีความแข็งแกร่ง

ใบมีดมีโครงสร้างรูปกล่องเพื่อเสริมความแข็งแกร่ง และมีช่องเปิดบริเวณคานยึดเพื่อให้โคลนไหลออกได้ง่าย

ใบมีดรูปกล่อง

โครงสร้างส่วนบนมั่นคง

โครงสร้างส่วนบนได้รับการเสริมแรงด้วยโครงสร้างแบบตัว D ที่ผ่านการพิสูจน์ประสิทธิภาพการทำงาน พร้อมเพิ่มความสูงเพื่อขยายขนาดหน้าตัดเพื่อเพิ่มความทนทานเมื่อพบสิ่งกีดขวาง

โครงสร้างแบบตัว D

อุปกรณ์ในภาพติดตั้งอาร์มขนาด 1.69 ม. ระบบท่อเสริม
เคาน์เตอร์เวทแบบเสริมน้ำหนัก และกระจกมองหลัง

ข้อมูลจำเพาะ

เครื่องยนต์

รุ่น	Yanmar EDM-4TNV88
ประเภท	4-cycle water-cooled, direct injection
จำนวนกระบอกสูบ	4
กำลังแรงม้า	
ISO 9249, สุทธิ	28.2 kW (37.8 แรงม้า) ที่ 2,400 นาที$^{-1}$ (รอบต่อนาที)
EEC 80/1269, สุทธิ	28.2 kW (37.8 แรงม้า) ที่ 2,400 นาที$^{-1}$ (รอบต่อนาที)
SAE J1349, สุทธิ	28.2 kW (37.8 แรงม้า) ที่ 2,400 นาที$^{-1}$ (รอบต่อนาที)
แรงบิดสูงสุด	139.6 Nm (14.2 kgfm) ที่ 1,100 นาที$^{-1}$ (รอบต่อนาที)
ปริมาตรกระบอกสูบ	2.189 ลิตร
ขนาดกระบอกสูบและระยะชัก	88 มม. x 90 มม.
แบตเตอรี่	1 × 12 V / 72 Ah

ระบบไฮดรอลิก

ปั๊มไฮดรอลิก

ปั๊มหลัก	ปั๊มแบบแกนปั๊มหักทำมุมกับแกนเพลาขับ 1 ลูก
การไหลของน้ำมันสูงสุด	1 x 120 ลิตร/นาที
ปั๊มไพล็อต	เกียร์ปั๊ม 1 ลูก
ไหลของน้ำมันสูงสุด	12.0 ลิตร/นาที

มอเตอร์ไฮดรอลิก

มอเตอร์ตัวเดิน	มอเตอร์แบบแกนปั๊มหักทำมุมกับแกนเพลาขับ 2 ลูก
มอเตอร์สวิง	มอเตอร์แบบลูกสูบชนิดลูกสูบในแนวแกน 1 ลูก

การตั้งค่าวาล์วระบายแรงดัน

วงจรอุปกรณ์ทำงาน	24.5 MPa (250 kgf/ซม.^{2})
วงจรการสวิง	18.3 MPa (187 kgf/ซม.^{2})
วงจรการเดิน	24.5 MPa (250 kgf/ซม.^{2})
วงจรไพล็อต	5.9 MPa (60.2 kgf/ซม.^{2})

กระบอกสูบไฮดรอลิก

	จำนวน	ขนาดกระบอกสูบ	เส้นผ่านศูนย์กลางก้านสูบ	ระยะชัก
บูม	1	95 มม.	55 มม.	699 มม.
อาร์ม	1	80 มม.	50 มม.	731 มม.
บุ้งกี๋	1	75 มม.	45 มม.	551 มม.
ใบมีด	1	105 มม.	50 มม.	140 มม.
ระยะสวิงของบูม	1	90 มม.	50 มม.	666 มม.

โครงสร้างส่วนบน

โครงสร้างส่วนบน

โครงสร้างแบบตัว D สำหรับต้านทานการบิดเสียรูป

ระบบสวิง

มอเตอร์แบบลูกสูบชนิดลูกสูบในแนวแกนพร้อมเฟืองแพลนเนตตารี่แช่อยู่ในน้ำมัน วงสวิงแบบชั้นเดียว สวิงเบรกแบบจับด้วยชุดสปริง/ปลดด้วยแรงดัน ไฮดรอลิก

ความเร็วในการสวิง	9.0 นาที$^{-1}$ (รอบต่อนาที)
แรงบิดในการสวิง	8.6 kNm (877 kgfm)

ห้องควบคุม

ห้องควบคุมกว้างขวางด้วยความกว้าง 1,049 มม. และความสูง 1,611 มม. ตามมาตรฐาน ISO* มีกระจกหน้าต่างเสริมแรงทั้ง 4 ด้าน เพื่อการมองเห็นที่ชัดเจน กระจกหน้า (ด้านบนและด้านล่าง) สามารถเปิดออกได้ พร้อมเก้าอี้ปรับเอนได้

* International Organization for Standarization

ช่วงล่าง

แทร็ค

ช่วงล่างแบบรถแทรกเตอร์ โครงสร้างแทร็คถูกเชื่อมด้วยวัสดุที่คัดสรรมาอย่างดี พร้อมเชื่อมโครงสร้างด้านข้างเข้ากับโครงสร้างแทร็ค

จำนวนโรลเลอร์แต่ละข้าง

โรลเลอร์ตัวบน 1
โรลเลอร์ตัวล่าง 4

ระบบขับเคลื่อน

แผ่นแทร็คแต่ละแผ่นจะถูกทำให้เคลื่อนที่โดยมอเตอร์แบบลูกสูบชนิดลูกสูบในแนวแกน 2 ระดับความเร็ว
เบรกแบบจับด้วยชุดสปริง/ปลดด้วยแรงดันไฮดรอลิก
ระบบส่งกำลังอัตโนมัติ : สูง-ต่ำ

ความเร็วในการเคลื่อนที่ .. สูง : 0 ถึง 4.2 กม./ชม.
ต่ำ : 0 ถึง 2.5 กม./ชม.

แรงฉุดลากสูงสุด ..... 38.3 kN (3,905 kgf)

มุมเอียงสูงสุดที่สามารถทำงานได้ 58% (30 องศา) ต่อเนื่อง

ความจุของเหลว

ถังน้ำมันเชื้อเพลิง ..... 70.0 ลิตร
น้ำยาหล่อเย็นเครื่องยนต์ ..... 4.7 ลิตร
น้ำมันเครื่องยนต์ ..... 8.6 ลิตร
น้ำมันหล่อลื่นเฟืองทดตัวเดิน ..... 0.9 ลิตร
ระบบไฮดรอลิก ..... 66.0 ลิตร
ถังน้ำมันไฮดรอลิก ..... 42.0 ลิตร

น้ำหนักขณะทำงานและแรงกดบนพื้น

น้ำหนักขณะทำงานและแรงกดบนพื้น

หลังคา 4 เสา

ประเภทแผ่นแทร็ค	ความกว้างแผ่นแทร็ค	ความยาวอาร์ม	กก.	kPa (kgf/cm²)
แผ่นแทร็คแบบยาง	400 มม.	1.38 ม.	4,850	27 (0.28)
		1.69 ม.	5,080*	29 (0.29)*
แผ่นแทร็คแบบมีสัน	400 มม.	1.38 ม.	4,960	28 (0.29)
		1.69 ม.	5,190*	29 (0.30)*
แผ่นแทร็คแบบครอว์เลอร์	400 มม.	1.38 ม.	5,020	28 (0.29)
		1.69 ม.	5,250*	30 (0.30)*

รวม 0.16 ม.³ (ISO heaped), น้ำหนักบุ้งกี๋ (113 กก.)
* รวม 0.16 ม.³ (ISO heaped), น้ำหนักบุ้งกี๋ (113 กก.), เคาน์เตอร์เวทแบบเสริมน้ำหนัก (200 กก.)

ห้องควบคุม

ประเภทแผ่นแทร็ค	ความกว้างแผ่นแทร็ค	ความยาวอาร์ม	กก.	kPa (kgf/cm²)
แผ่นแทร็คแบบยาง	400 มม.	1.38 ม.	4,980	28 (0.29)
		1.69 ม.	5,210*	29 (0.30)*
แผ่นแทร็คแบบมีสัน	400 มม.	1.38 ม.	5,090	29 (0.29)
		1.69 ม.	5,320*	30 (0.31)*
แผ่นแทร็คแบบครอว์เลอร์	400 มม.	1.38 ม.	5,150	29 (0.30)
		1.69 ม.	5,380*	30 (0.31)*

รวม 0.16 ม.³ (ISO heaped), น้ำหนักบุ้งกี๋ (113 กก.)
* รวม 0.16 ม.³ (ISO heaped), น้ำหนักบุ้งกี๋ (113 กก.), เคาน์เตอร์เวทแบบเสริมน้ำหนัก (200 กก.)

แรงขุดที่ปลายบุ้งกี๋และอาร์ม

ความยาวอาร์ม	1.38 ม.	1.69 ม.
แรงขุดที่ปลายบุ้งกี๋ตามมาตรฐาน ISO	36.8 kN (3,750 kgf)	36.9 kN (3,760 kgf)
แรงขุดที่ปลายบุ้งกี๋ตามมาตรฐาน SAE : PCSA	32.1 kN (3,270 kgf)	
แรงขุดที่ปลายอาร์มตามมาตรฐาน ISO	24.0 kN (2,450 kgf)	21.0 kN (2,140 kgf)
แรงขุดที่ปลายอาร์มตามมาตรฐาน SAE : PCSA	22.8 kN (2,330 kgf)	20.1 kN (2,050 kgf)

ข้อมูลจำเพาะ

ระยะการทำงาน

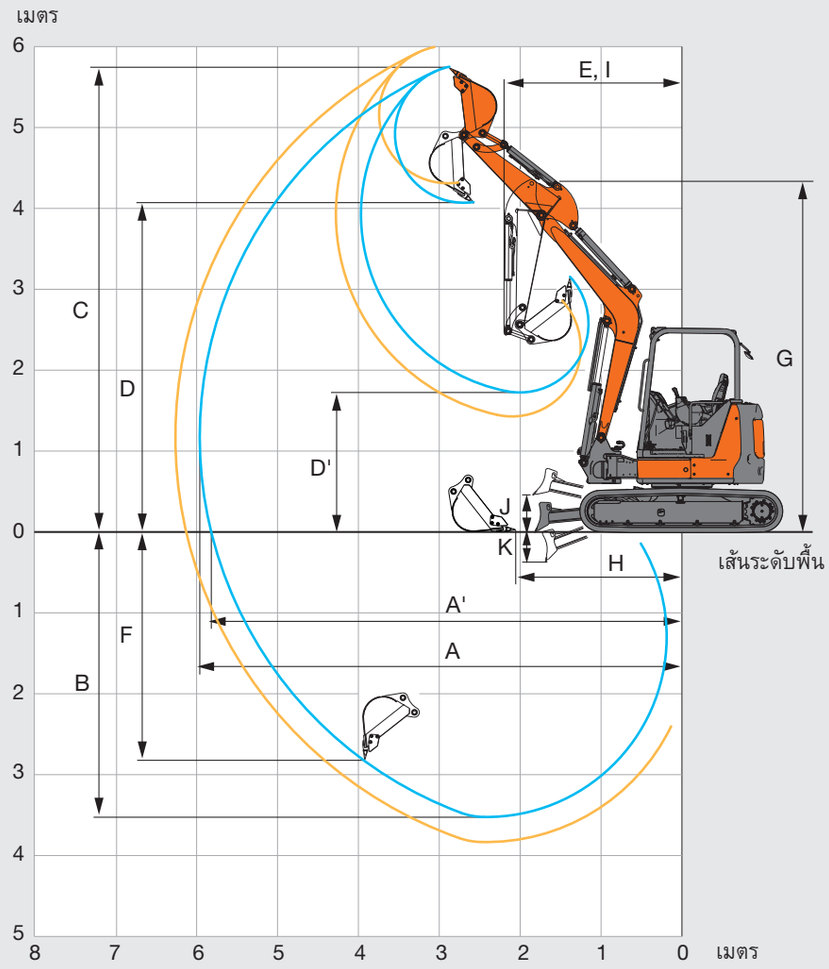

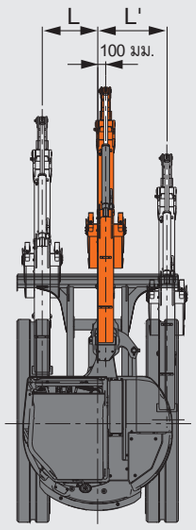

หน่วย : มม.

ความยาวอาร์ม		1.38 ม.	1.69 ม.
A	ระยะขุดไกลสุด	5,960	6,260
A'	ระยะขุดไกลสุด (บนระดับพื้น)	5,820	6,130
B	ระยะขุดลึกสุด	3,530	3,830
C	ระยะขุดสูงสุด	5,750	6,000
D	ระยะเทสูงสุด	4,070	4,310
D'	ระยะเทต่ำสุด	1,720	1,430
E	รัศมีการหมุนแคบสุด	2,210	2,300
F	ระยะขุดลึกสุดในแนวตั้งฉาก	2,810	3,140
G	ความสูงด้านหน้าที่รัศมีการหมุนแคบสุด	4,380	4,380
H	ระยะผลักต่ำสุดบนพื้นราบ	2,050	1,880
I	รัศมีการทำงานที่รัศมีการหมุนแคบสุด (มุมสวิงสูงสุดของบูม)	1,730	1,810
J	ตำแหน่งฐานใบมีดสูงสุดเหนือระดับพื้น	460	460
K	ตำแหน่งฐานใบมีดต่ำสุดเหนือระดับพื้น	365	365
L/L'	ระยะออฟเซ็ต (มุมสวิงสูงสุดของบูม)	690 / 850	690 / 850
	มุมสวิงสูงสุดของบูม (องศา)	80 / 60	80 / 60

ไม่รวมหมุดยึดแผ่นแทร็ค

ขนาด

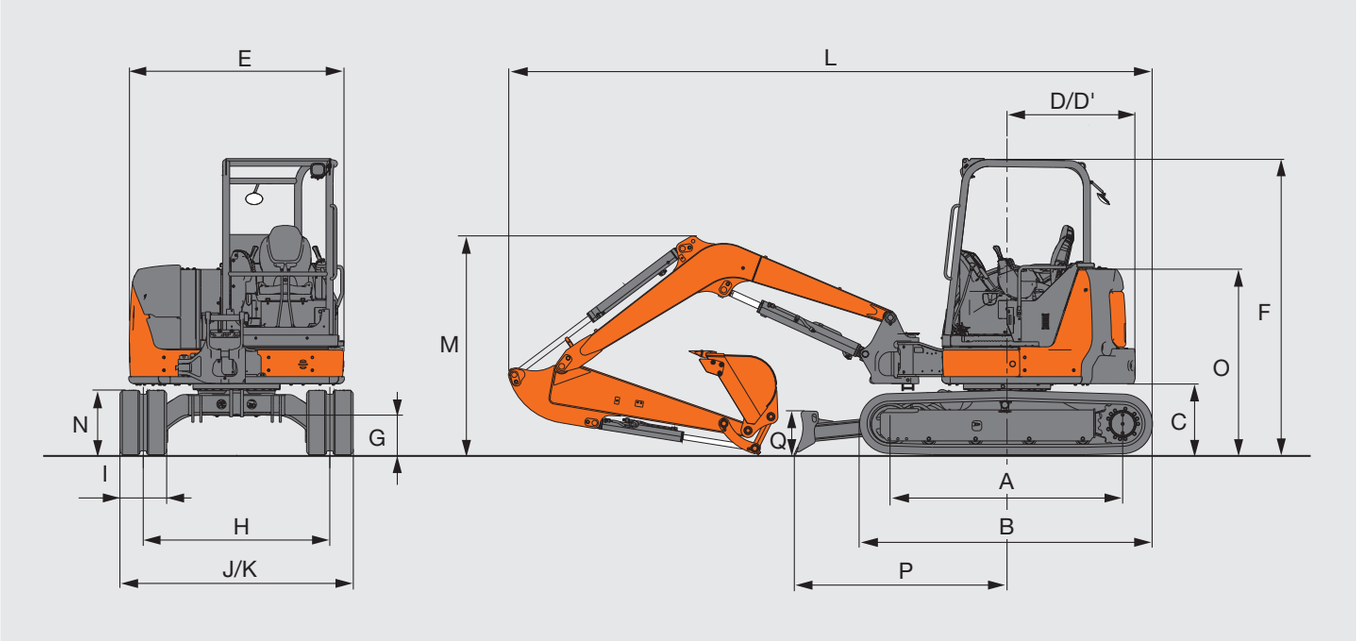

หน่วย : มม.

	ZX55U-5A
A ความยาวแทร็คบนพื้น	2,000 (1,990)
B ความยาวช่วงล่าง	2,500 (2,490)
* C ความสูงจากพื้นถึงเคาน์เตอร์เวท	610 (590)
D ระยะการสวิงท้ายเครื่องจักร	1,000 [1,100]
D' ความยาวท้ายเครื่องจักร	1,000 [1,100]
E ความกว้างโดยรวมของโครงสร้างส่วนบน	1,850
F ความสูงจากพื้นถึงหลังคาห้องคนขับ	2,530
* G ระยะห่างจากพื้นต่ำสุด	340 (320)
H ระยะห่างระหว่างกึ่งกลางแทร็ค	1,600
I ความกว้างของแผ่นแทร็ค	400
J ความกว้างช่วงล่าง	2,000
K ความกว้างโดยรวม (ความกว้างของใบมีด)	2,000
L ความยาวโดยรวม	
พร้อมอาร์ม 1.38 เมตร	5,470
พร้อมอาร์ม 1.69 เมตร	5,520
* M ความสูงโดยรวมของบูม	
พร้อมอาร์ม 1.38 เมตร	1,710
พร้อมอาร์ม 1.69 เมตร	1,880
N ความสูงของแทร็ค	550 (530)
O ความสูงของฝาครอบเครื่องยนต์	1,590 (1,570)
P ระยะในแนวนอนจากใบมีด	1,820
Q ความสูงของใบมีด	375

* ไม่รวมหมุดยึดแผ่นแทร็ค ข้อมูลใน ( ) คือ ขนาดของแผ่นแทร็คแบบมีสัน ข้อมูลใน [ ] คือ ขนาดของเคาน์เตอร์เวทแบบเสริมน้ำหนัก

น้ำหนักที่ยกได้ (ไม่มีบุ้งกี๋)

รุ่น ZX55U-5A หลังคา 4 เสา, ใบมีดเหนือระดับพื้น

วัดโดยการยกด้านหน้า วัดโดยการยกด้านข้างหรือ 360 องศา หน่วย : 1,000 กก.

ลักษณะเครื่องจักร	ความสูงของจุดรับน้ำหนัก ม.	ระยะการรับน้ำหนัก 1.0 ม.		2.0 ม.		3.0 ม.		4.0 ม.		5.0 ม.		ที่ระยะขุดสูงสุด		
														เมตร
บูม 2.85 ม. อาร์ม 1.69 ม. เคาน์เตอร์เวท แบบเสริมน้ำหนัก 200 กก. แผ่นแทร็คแบบยาง 400 มม.	4							*0.99	0.94			*0.78	*0.78	4.40
	3							*1.03	0.92	0.76	0.64	*0.72	0.64	5.03
	2					*1.61	1.37	1.06	0.89	0.75	0.63	0.68	0.57	5.34
	1					1.56	1.27	1.02	0.85	0.73	0.62	0.65	0.55	5.41
	0 (ระดับพื้น)					1.51	1.23	0.99	0.82	0.72	0.60	0.67	0.56	5.26
	-1	*1.81	*1.81	*2.28	*2.28	1.50	1.22	0.98	0.81			0.75	0.63	4.84
	-2	*2.82	*2.82	3.17	2.41	1.53	1.24	1.00	0.83			0.98	0.81	4.07

รุ่น ZX55U-5A หลังคา 4 เสา, ใบมีดเหนือระดับพื้น

วัดโดยการยกด้านหน้า วัดโดยการยกด้านข้างหรือ 360 องศา หน่วย : 1,000 กก.

ลักษณะเครื่องจักร	ความสูงของจุดรับน้ำหนัก ม.	ระยะการรับน้ำหนัก 1.0 ม.		2.0 ม.		3.0 ม.		4.0 ม.		5.0 ม.		ที่ระยะขุดสูงสุด		
														เมตร
บูม 2.85 ม. อาร์ม 1.69 ม. เคาน์เตอร์เวท แบบเสริมน้ำหนัก 200 กก. แผ่นแทร็คแบบยาง 400 มม.	4							*0.99	0.94			*0.78	*0.78	4.40
	3							*1.03	0.92	*0.80	0.64	*0.72	0.64	5.03
	2					*1.61	1.37	*1.24	0.89	*1.09	0.63	*0.72	0.57	5.34
	1					*2.26	1.27	*1.49	0.85	*1.18	0.62	*0.76	0.55	5.41
	0 (ระดับพื้น)					*2.52	1.23	*1.64	0.82	*1.23	0.60	*0.87	0.56	5.26
	-1	*1.81	*1.81	*2.28	*2.28	*2.42	1.22	*1.62	0.81			*1.08	0.63	4.84
	-2	*2.82	*2.82	*3.25	2.41	*1.96	1.24	*1.23	0.83			*1.18	0.81	4.07

รุ่น ZX55U-5A หลังคา 4 เสา, ใบมีดเหนือระดับพื้น

วัดโดยการยกด้านหน้า วัดโดยการยกด้านข้างหรือ 360 องศา หน่วย : 1,000 กก.

ลักษณะเครื่องจักร	ความสูงของจุดรับน้ำหนัก ม.	ระยะการรับน้ำหนัก 1.0 ม.		2.0 ม.		3.0 ม.		4.0 ม.		5.0 ม.		ที่ระยะขุดสูงสุด		
														เมตร
บูม 2.85 ม. อาร์ม 1.38 ม. แผ่นแทร็คแบบยาง 400 มม.	3					*1.26	*1.26	1.00	0.84			0.77	0.65	4.69
	2					1.51	1.24	0.97	0.81	0.69	0.58	0.68	0.57	5.03
	1					1.42	1.15	0.93	0.77	0.67	0.56	0.65	0.55	5.11
	0 (ระดับพื้น)					1.39	1.12	0.91	0.75			0.68	0.57	4.94
	-1			*2.68	2.20	1.39	1.13	0.91	0.75			0.78	0.65	4.49
	-2			*2.69	2.25	1.42	1.16					1.08	0.89	3.61

รุ่น ZX55U-5A หลังคา 4 เสา, ใบมีดเหนือระดับพื้น

วัดโดยการยกด้านหน้า วัดโดยการยกด้านข้างหรือ 360 องศา หน่วย : 1,000 กก.

ลักษณะเครื่องจักร	ความสูงของจุดรับน้ำหนัก ม.	ระยะการรับน้ำหนัก 1.0 ม.		2.0 ม.		3.0 ม.		4.0 ม.		5.0 ม.		ที่ระยะขุดสูงสุด		
														เมตร
บูม 2.85 ม. อาร์ม 1.38 ม. แผ่นแทร็คแบบยาง 400 มม.	3					*1.26	*1.26	*1.17	0.84			*0.91	0.65	4.69
	2					*1.86	1.24	*1.36	0.81	*1.06	0.58	*0.91	0.57	5.03
	1					*2.43	1.15	*1.58	0.77	*1.24	0.56	*0.97	0.55	5.11
	0 (ระดับพื้น)					*2.56	1.12	*1.69	0.75			*1.13	0.57	4.94
	-1			*2.68	2.20	*2.34	1.13	*1.58	0.75			*1.28	0.65	4.49
	-2			*2.69	2.25	*1.73	1.16					*1.25	0.89	3.61

หมายเหตุ : 1. ค่าระดับจะเป็นไปตามมาตรฐาน ISO 10567
2. น้ำหนักที่ยกได้จะไม่เกิน 75% ของน้ำหนักที่ทำให้เกิดการเอียงเมื่อเครื่องจักรอยู่บนพื้นราบที่มั่นคง หรือ 87% ของความสามารถไฮดรอลิกสูงสุด
3. จุดรับน้ำหนักคือบริเวณเส้นศูนย์กลางของสลักบุ้งกี๋ที่ปลายอาร์ม
4. *แสดงโหลดที่จำกัดด้วยความสามารถไฮดรอลิก
5. 0 ม. = ระดับพื้น

สำหรับน้ำหนักที่ยกได้ ให้ลบน้ำหนักบุ้งกี๋และข้อต่อยึดบุ้งกี๋ออกจากน้ำหนักที่ยกได้โดยไม่มีบุ้งกี๋

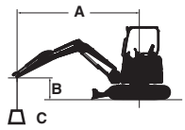

A: ระยะการรับน้ำหนัก
B: ความสูงของจุดรับน้ำหนัก
C: น้ำหนักที่ยกได้

ห้องขับรุ่น ZX55U-5A, ใบมีดเหนือระดับพื้น

วัดโดยการยกด้านหน้า วัดโดยการยกด้านข้างหรือ 360 องศา หน่วย : 1,000 กก.

ลักษณะเครื่องจักร	ความสูงของจุดรับน้ำหนัก ม.	ระยะการรับน้ำหนัก 1.0 ม.		2.0 ม.		3.0 ม.		4.0 ม.		5.0 ม.		ที่ระยะขุดสูงสุด		
														เมตร
บูม 2.85 ม. อาร์ม 1.69 ม. เคาน์เตอร์เวทแบบเสริมน้ำหนัก 200 กก. แผ่นแทร็คแบบยาง 400 มม.	4							*0.99	0.96			*0.78	*0.78	4.40
	3							*1.03	0.95	0.79	0.66	*0.72	0.66	5.03
	2					*1.61	1.42	1.10	0.92	0.78	0.65	0.70	0.59	5.34
	1					1.61	1.32	1.05	0.88	0.76	0.64	0.68	0.57	5.41
	0 (ระดับพื้น)					1.56	1.27	1.02	0.85	0.75	0.62	0.70	0.58	5.26
	-1	*1.81	*1.81	*2.28	*2.28	1.56	1.26	1.01	0.84			0.78	0.65	4.84
	-2	*2.82	*2.82	*3.25	2.49	1.58	1.28	1.03	0.86			1.01	0.84	4.07

ห้องขับรุ่น ZX55U-5A, ใบมีดเหนือระดับพื้น

วัดโดยการยกด้านหน้า วัดโดยการยกด้านข้างหรือ 360 องศา หน่วย : 1,000 กก.

ลักษณะเครื่องจักร	ความสูงของจุดรับน้ำหนัก ม.	ระยะการรับน้ำหนัก 1.0 ม.		2.0 ม.		3.0 ม.		4.0 ม.		5.0 ม.		ที่ระยะขุดสูงสุด		
														เมตร
บูม 2.85 ม. อาร์ม 1.69 ม. เคาน์เตอร์เวทแบบเสริมน้ำหนัก 200 กก. แผ่นแทร็คแบบยาง 400 มม.	4							*0.99	0.96			*0.78	*0.78	4.40
	3							*1.03	0.95	*0.80	0.66	*0.72	0.66	5.03
	2					*1.61	1.42	*1.24	0.92	*1.09	0.65	*0.72	0.59	5.34
	1					*2.26	1.32	*1.49	0.88	*1.18	0.64	*0.76	0.57	5.41
	0 (ระดับพื้น)					*2.52	1.27	*1.64	0.85	*1.23	0.62	*0.87	0.58	5.26
	-1	*1.81	*1.81	*2.28	*2.28	*2.42	1.26	*1.62	0.84			*1.08	0.65	4.84
	-2	*2.82	*2.82	*3.25	2.49	*1.96	1.28	*1.23	0.86			*1.18	0.84	4.07

ห้องขับรุ่น ZX55U-5A, ใบมีดเหนือระดับพื้น

วัดโดยการยกด้านหน้า วัดโดยการยกด้านข้างหรือ 360 องศา หน่วย : 1,000 กก.

ลักษณะเครื่องจักร	ความสูงของจุดรับน้ำหนัก ม.	ระยะการรับน้ำหนัก 1.0 ม.		2.0 ม.		3.0 ม.		4.0 ม.		5.0 ม.		ที่ระยะขุดสูงสุด		
														เมตร
บูม 2.85 ม. อาร์ม 1.38 ม. แผ่นแทร็คแบบยาง 400 มม.	3					*1.26	*1.26	1.04	0.87			0.80	0.67	4.69
	2					1.56	1.28	1.00	0.84	0.71	0.60	0.70	0.59	5.03
	1					1.47	1.20	0.97	0.80	0.70	0.59	0.68	0.57	5.11
	0 (ระดับพื้น)					1.44	1.17	0.94	0.78			0.70	0.59	4.94
	-1			*2.68	2.28	1.44	1.17	0.94	0.78			0.81	0.67	4.49
	-2			*2.69	2.33	1.47	1.20					1.12	0.92	3.61

ห้องขับรุ่น ZX55U-5A, ใบมีดเหนือระดับพื้น

วัดโดยการยกด้านหน้า วัดโดยการยกด้านข้างหรือ 360 องศา หน่วย : 1,000 กก.

ลักษณะเครื่องจักร	ความสูงของจุดรับน้ำหนัก ม.	ระยะการรับน้ำหนัก 1.0 ม.		2.0 ม.		3.0 ม.		4.0 ม.		5.0 ม.		ที่ระยะขุดสูงสุด		
														เมตร
บูม 2.85 ม. อาร์ม 1.38 ม. แผ่นแทร็คแบบยาง 400 มม.	3					*1.26	*1.26	*1.17	0.87			*0.91	0.67	4.69
	2					*1.86	1.28	*1.36	0.84	*1.06	0.60	*0.91	0.59	5.03
	1					*2.43	1.20	*1.58	0.80	*1.24	0.59	*0.97	0.57	5.11
	0 (ระดับพื้น)					*2.56	1.17	*1.69	0.78			*1.13	0.59	4.94
	-1			*2.68	2.28	*2.34	1.17	*1.58	0.78			*1.28	0.67	4.49
	-2			*2.69	2.33	*1.73	1.20					*1.25	0.92	3.61

อุปกรณ์

อุปกรณ์มาตรฐานและอุปกรณ์เสริมอาจแตกต่างกันไปตามประเทศ โปรดติดต่อตัวแทนจำหน่ายฮิตาชิของคุณสำหรับรายละเอียดเพิ่มเติม

● : อุปกรณ์มาตรฐาน ○ : อุปกรณ์เสริม

เครื่องยนต์

โหมดเดินเบาอัตโนมัติ	●
เสื้อกรองน้ำมันเครื่อง	●
ตะแกรงกันฝุ่นเข้าหม้อน้ำ	○
ปั๊มเติมน้ำมันไฟฟ้า	●
กรองหลักของน้ำมันเชื้อเพลิง	●
หม้อพักน้ำ	●
กรองดักน้ำสำหรับน้ำมันเครื่อง	●

ระบบไฮดรอลิก

วาล์วกันบูมเลี้ยวไถล	●
กรองแบบไหลเต็มที่	●
วาล์วป้องกันนิรภัยเมื่อท่อแตก	○
คันโยกควบคุมไพล็อตระบบไฮดรอลิก	●
คันโยกปิดระบบควบคุมไพล็อตระบบสตาร์ทเครื่องยนต์ที่เกียร์ว่าง	●
กรองไพล็อต	●
กรองขาดูด	●
สวิงเบรก	●
เบรกมือ	●
ระบบเคลื่อนที่ความเร็ว 2 ระดับ	●
วาล์วสำหรับระบบท่อเสริม	●

หลังคา 4 เสา

แผ่นกันลื่น	●
ที่วางแขน	●
คันโยกเสริม (AFL)	○
ที่วางแก้ว	●
แตรไฟฟ้า	●
แผ่นรองพื้น	●
เก้าอี้ปรับเอนได้	●
เข็มขัดนิรภัยแบบดึงกลับ	●
หลังคา ROPS/OPG	●
แหล่งจ่ายไฟสำรอง	●
ที่นั่งรองรับน้ำหนัก	●

ห้องควบคุม

เครื่องปรับอากาศ	●
วิทยุ AM/FM	●
แผ่นกันลื่น	●
ที่วางแขน	●
คันโยกเสริม (AFL)	○
ไล่ฝ้ากระจก	●
ที่วางแก้ว	●
แตรไฟฟ้า	●
แผ่นรองพื้น	●
ฮีตเตอร์	○
ที่นั่งปรับเอนได้	●
เข็มขัดนิรภัยแบบดึงกลับ	●
ห้องควบคุม ROPS/OPG	●
แหล่งจ่ายไฟสำรอง	●
ที่นั่งรองรับน้ำหนัก	●
น้ำยาฉีดกระจก	●
ที่ปัดน้ำฝน	●

โครงสร้างส่วนบน

วาล์วระบายเสริมภาวะโอเวอร์โหลด	○
ปั๊มเติมน้ำมันไฟฟ้า	○
ตัวขับแรงดันไพล็อต	○
กระจกมองหลัง	●
ปล่องท่อไอเสีย	○
กล่องเครื่องมือ	●
เคาน์เตอร์เวทแบบเสริมน้ำหนัก 200 กก.	○

ช่วงล่าง

แผ่นแทร็คแบบมีสัน 400 มม.	○
แผ่นแทร็คแบบครอว์เลอร์ 400 มม.	○
แผ่นแทร็คแบบยาง 400 มม.	●

อุปกรณ์ยึดติดด้านหน้า

ระบบท่อช่วยเสริม	○
ระบบท่อเสริม	○
บุชสลักแบบ HN	●
อาร์ม 1.38 ม.	○
อาร์ม 1.69 ม.	●

อื่น ๆ

ระบบป้องกันการโจรกรรม*	○

* บริษัทฮิตาชิ คอนสตรัคชัน แมชีเนอรี (ประเทศญี่ปุ่น) ไม่รับผิดชอบต่อการโจรกรรม ระบบดังกล่าวเพียงลดความเสี่ยงในการโจรกรรมเท่านั้น

บันทึก

บริษัทฮิตาชิ คอนสตรัคชัน แมชีเนอรี (ประเทศญี่ปุ่น) สร้างขึ้นบนพื้นฐานของขีดความสามารถทางเทคโนโลยีชั้นเยี่ยม และมุ่งมั่นในการนำเสนอโซลูชันและบริการชั้นนำเพื่อที่จะเป็นคู่ค้าที่น่าเชื่อถือให้กับธุรกิจของลูกค้าทั่วโลก

วิสัยทัศน์ด้านสิ่งแวดล้อมของฮิตาชิในปี 2025

Hitachi Group ได้ประกาศวิสัยทัศน์ด้านสิ่งแวดล้อมปี 2025 เพื่อลดการปล่อยก๊าซคาร์บอนไดออกไซด์ต่อปี องค์กรมีความตั้งใจต่อการผลิตในระดับโลกและลดผลกระทบด้านสิ่งแวดล้อมในวัฏจักรชีวิตของผลิตภัณฑ์ทั้งหมด และมุ่งมั่นสร้างสังคมที่ยั่งยืน โดยให้ความสำคัญกับสามเป้าหมาย ได้แก่ การป้องกันสภาวะโลกร้อน การอนุรักษ์ทรัพยากร และดูแลรักษาระบบนิเวศน์

ลดผลกระทบด้านสิ่งแวดล้อมด้วย ZAXIS รุ่นใหม่

ฮิตาชิได้ลดการปล่อยคาร์บอนเพื่อเป็นการป้องกันสภาวะโลกร้อนตาม LCA* ZAXIS รุ่นใหม่นำเอาเทคโนโลยีสุดล้ำมากมายมาปรับใช้ อาทิเช่น โหมด ECO รูปแบบใหม่ และระบบควบคุมความเร็วแบบต่อเนื่อง (Isochronous Control) ฮิตาชิได้นำชิ้นส่วนต่างๆ เช่น ชิ้นส่วนอลูมิเนียมในหม้อน้ำและแผงระบายความร้อนน้ำมันเครื่องมารีไซเคิลอย่างต่อเนื่อง ชิ้นส่วนเรซินถูกกำหนดใช้เพื่อการรีไซเคิล

*การประเมินวัฏจักรชีวิต – ISO 14040

ข้อมูลจำเพาะดังกล่าวสามารถเปลี่ยนแปลงได้โดยไม่ต้องแจ้งให้ทราบล่วงหน้า
ภาพประกอบและภาพถ่ายแสดงรุ่นมาตรฐาน และอาจรวมหรือไม่รวมอุปกรณ์เสริม และอุปกรณ์มาตรฐาน
ทั้งหมดโดยอาจมีสีและคุณสมบัติที่แตกต่างออกไป
ก่อนการใช้ โปรดอ่านและทำความเข้าใจคู่มือผู้ใช้งานเพื่อการใช้งานที่เหมาะสม

Hitachi Construction Machinery (Thailand) Co.,Ltd
www.hitachicm.co.th

KS-TH239HMAP